分解圖零件冊

鋰電無碳刷1/2"電鑽
XD250

發布年份/月份/版本1
2024/NOV./V1

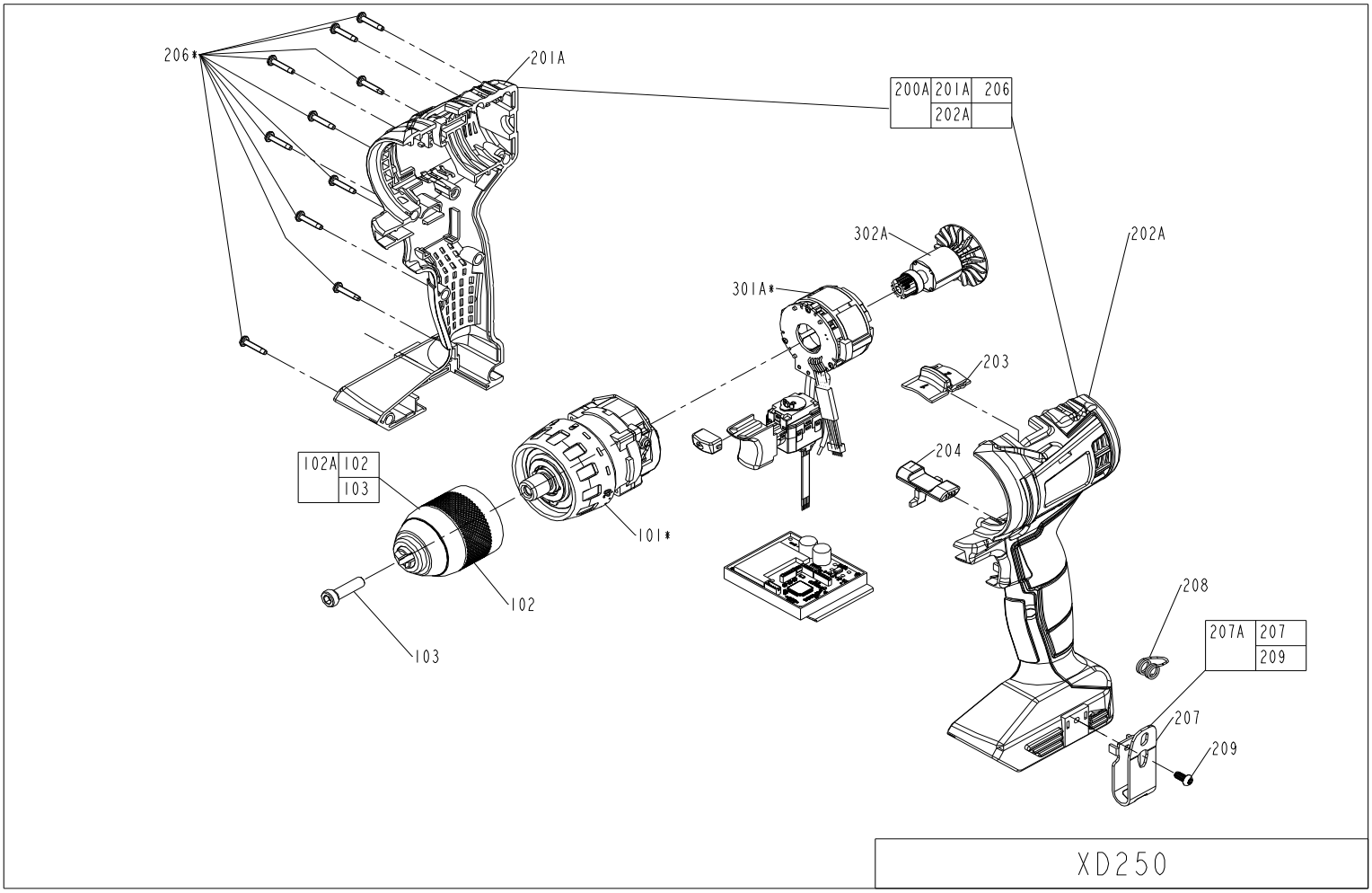

BEX®

分解圖零件冊

鋰電無碳刷1/2"電鑽 XD250

發布年份/月份/版本1 2024/NOV./V1

XD250 零件冊

件號	物料編號	物料名稱	數量	件號	物料編號	物料名稱	數量
101	19229-2104701-1	齒輪箱組	1 SET	207A	79SBEX3210003-1	掛鉤總成_零件包	1 SET
102A	79SBEX3210001-1	夾頭組	1 SET	207	1930D-2070001-1	掛鉤	1
102	19291-2104701-1	夾頭	1	209	2040105-02110-0	圓頭十字螺栓	1
103	2040101-04070-5	六角承窩螺栓	1	208	1936W-2074701-1	彈簧扣	1
200A	79SBEX3210002-1	本體組合零件包	1 SET	301A	19244-2100002-1	控制板組合零件包-無轉子組合	1 SET
201A	19221-210J604-1	內本體A組合零件包	1 SET	302A	19284-2100001-1	轉子組合	1 SET
202A	19221-210J605-1	內本體B組合零件包	1 SET				
206	2040107-01153-0	自攻螺絲	10				
203	1933Y-2104702-1	高低速開關	1				
204	1936A-2104701-1	正逆推桿	1				